සියලු ම හිමිකම් ඇවිරිණි / முழுப் பதிப்புரிமையுடையது /All Rights Reserved]

පැරණි නිර්දේශය/பழைய பாடத்திட்டம்/Old Syllabus

OLD

ශ්‍රී ලංකා විභාග දෙපාර්තමේන්තුව
இலங்கைப் பரீட்சைத் திணைக்களம்
Department of Examinations, Sri Lanka

අධ්‍යයන පොදු සහතික පත්‍ර (උසස් පෙළ) විභාගය, 2020
கல்விப் பொதுத் தராதரப் பத்திர (உயர் தர)ப் பரீட்சை, 2020
General Certificate of Education (Adv. Level) Examination, 2020

සංයුක්ත ගණිතය I
இணைந்த கணிதம் I
Combined Mathematics I

10 S I

B කොටස

* ප්‍රශ්න **පහකට** පමණක් පිළිතුරු සපයන්න.

11. (*a*) $f(x) = x^2 + px + c$ හා $g(x) = 2x^2 + qx + c$ යැයි ගනිමු; මෙහි $p, q \in \mathbb{R}$ හා $c > 0$ වේ. $f(x) = 0$ හා $g(x) = 0$ සඳහා α පොදු මූලයක් ඇති බව දී ඇත. $\alpha = p - q$ බව පෙන්වන්න.

p හා q ඇසුරෙන් c සොයා,

(i) $p > 0$ නම් $p < q < 2p$ බව,

(ii) $f(x) = 0$ හි විවේචකය $(3p - 2q)^2$ බව

අපෝහනය කරන්න.

β හා γ යනු පිළිවෙළින් $f(x) = 0$ හි හා $g(x) = 0$ හි අනික් මූල යැයි ගනිමු. $\beta = 2\gamma$ බව පෙන්වන්න.

තව ද β හා γ මූල වන වර්ගජ සමීකරණය $2x^2 + 3(2p - q)x + (2p - q)^2 = 0$ මගින් දෙනු ලබන බව පෙන්වන්න.

(*b*) $h(x) = x^3 + ax^2 + bx + c$ යැයි ගනිමු; මෙහි $a, b, c \in \mathbb{R}$ වේ. $x^2 - 1$ යන්න $h(x)$ හි සාධකයක් බව දී ඇත. $b = -1$ බව පෙන්වන්න.

$h(x)$ යන්න $x^2 - 2x$ මගින් බෙදූ විට ශේෂය $5x + k$ බව ද දී ඇත; මෙහි $k \in \mathbb{R}$ වේ. k හි අගය සොයා $h(x)$ යන්න $(x - \lambda)^2 (x - \mu)$ ආකාරයෙන් ලිවිය හැකි බව පෙන්වන්න; මෙහි $\lambda, \mu \in \mathbb{R}$ වේ.

12. (*a*) පියානෝ වාදකයින් පස්දෙනකු, ගිටාර් වාදකයින් පස්දෙනකු, ගායිකාවන් තුන්දෙනකු හා ගායකයින් හත්දෙනකු අතුරෙන් **හරියටම** පියානෝ වාදකයින් දෙදෙනකු ද **අඩු තරමින්** ගිටාර් වාදකයින් හතරදෙනකු ද ඇතුළත් වන පරිදි සාමාජිකයන් එකොළොස්දෙනකුගෙන් සමන්විත සංගීත කණ්ඩායමක් තෝරා ගැනීමට අවශ්‍යව ඇත. තෝරා ගත හැකි එවැනි වෙනස් සංගීත කණ්ඩායම් ගණන සොයන්න.

මේවා අතුරෙන් හරියටම ගායිකාවන් දෙදෙනකු සිටින සංගීත කණ්ඩායම් ගණන ද සොයන්න.

(*b*) $r \in \mathbb{Z}^+$ සඳහා $U_r = \dfrac{3r - 2}{r(r+1)(r+2)}$ හා $V_r = \dfrac{A}{r+1} - \dfrac{B}{r}$ යැයි ගනිමු; මෙහි $A, B \in \mathbb{R}$ වේ.

$r \in \mathbb{Z}^+$ සඳහා $U_r = V_r - V_{r+1}$ වන පරිදි A හා B හි අගයන් සොයන්න.

ඒ නයින්, $n \in \mathbb{Z}^+$ සඳහා $\displaystyle\sum_{r=1}^{n} U_r = \frac{n^2}{(n+1)(n+2)}$ බව පෙන්වන්න.

$\displaystyle\sum_{r=1}^{\infty} U_r$ අපරිමිත ශ්‍රේණිය අභිසාරී බව පෙන්වා එහි ඓක්‍යය සොයන්න.

දැන්, $r \in \mathbb{Z}^+$ සඳහා $W_r = U_{r+1} - 2U_r$ යැයි ගනිමු. $\displaystyle\sum_{r=1}^{n} W_r = U_{n+1} - U_1 - \sum_{r=1}^{n} U_r$ බව පෙන්වන්න.

$\displaystyle\sum_{r=1}^{\infty} W_r$ අපරිමිත ශ්‍රේණිය අභිසාරී බව **අපෝහනය** කර එහි ඓක්‍යය සොයන්න.

[අටවැනි පිටුව බලන්න.

13. (*a*) $\mathbf{A} = \begin{pmatrix} a+1 & 0 \\ 1 & 1 \\ 0 & 1 \end{pmatrix}$, $\mathbf{B} = \begin{pmatrix} 1 & 0 \\ 0 & 1 \\ a & 2 \end{pmatrix}$ හා $\mathbf{C} = \begin{pmatrix} a & 1 \\ a & 2 \end{pmatrix}$ යැයි ගනිමු; මෙහි $a \in \mathbb{R}$ වේ.

$\mathbf{A}^{\mathrm{T}}\mathbf{B} - \mathbf{I} = \mathbf{C}$ බව පෙන්වන්න; මෙහි $\mathbf{I}$ යනු ගණය 2 වන ඒකක න්‍යාසය වේ.

$\mathbf{C}^{-1}$ පවතින්නේ $a \neq 0$ **ම නම් පමණක්** බව ද පෙන්වන්න.

දැන්, $a = 1$ යැයි ගනිමු. $\mathbf{C}^{-1}$ ලියා දක්වන්න.

$\mathbf{CPC} = 2\mathbf{I} + \mathbf{C}$ වන පරිදි $\mathbf{P}$ න්‍යාසය සොයන්න.

(*b*) $z, w \in \mathbb{C}$ යැයි ගනිමු. $|z|^2 = z\bar{z}$ බව පෙන්වා, එය $z - w$ ට යෙදීමෙන්

$|z-w|^2 = |z|^2 - 2\,\mathrm{Re}\, z\bar{w} + |w|^2$ බව පෙන්වන්න.

$|1 - z\bar{w}|^2$ සඳහා ද එවැනි ප්‍රකාශනයක් ලියා දක්වා, $|z-w|^2 - |1-z\bar{w}|^2 = -\left(1-|z|^2\right)\left(1-|w|^2\right)$ බව පෙන්වන්න.

$|w| = 1$ හා $z \neq w$ නම් $\left|\dfrac{z-w}{1-z\bar{w}}\right| = 1$ බව **අපෝහනය** කරන්න.

(*c*) $1 + \sqrt{3}i$ යන්න $r(\cos\theta + i\sin\theta)$ ආකාරයෙන් ප්‍රකාශ කරන්න; මෙහි $r > 0$ හා $0 < \theta < \dfrac{\pi}{2}$ වේ.

ආගන්ඩ් සටහනක, O ලක්ෂ්‍යයෙන් මූලය ද A ලක්ෂ්‍යයෙන් $1 + \sqrt{3}i$ සංකීර්ණ සංඛ්‍යාව ද නිරූපණය කරයි. $OABCDE$ යනු O හා A අනුයාත ශීර්ෂ ලෙස ඇතිව ශීර්ෂවල අනුපිළිවෙළ වාමාවර්ත අතට ගෙන ඇති සවිධි ෂඩස්‍රය යැයි ගනිමු. B, C, D හා E ලක්ෂ්‍ය මගින් නිරූපණය කරනු ලබන සංකීර්ණ සංඛ්‍යා සොයන්න.

Maths අපි .com

14. (*a*) $x \neq 3$ සඳහා $f(x) = \dfrac{x(2x-3)}{(x-3)^2}$ යැයි ගනිමු.

$f(x)$ හි ව්‍යුත්පන්නය, $f'(x)$ යන්න $x \neq 3$ සඳහා $f'(x) = \dfrac{9(1-x)}{(x-3)^3}$ මගින් දෙනු ලබන බව පෙන්වන්න.

ඒ නයින්, $f(x)$ වැඩි වන ප්‍රාන්තරය හා $f(x)$ අඩු වන ප්‍රාන්තර සොයන්න.

$f(x)$ හි හැරුම් ලක්ෂ්‍යයේ ඛණ්ඩාංක ද සොයන්න.

ස්පර්ශෝන්මුඛ, හැරුම් ලක්ෂ්‍යය හා x−අන්තඃඛණ්ඩ දක්වමින් $y = f(x)$ හි ප්‍රස්තාරයේ දළ සටහනක් අඳින්න.

ප්‍රස්තාරය භාවිතයෙන්, $\dfrac{1}{1+f(x)} \leq \dfrac{1}{3}$ අසමානතාව තෘප්ත කරන x හි සියලු ම තාත්ත්වික අගයන් සොයන්න.

(*b*) යාබද රූපයෙන් දූවිලි එකතු කරනයක මිට රහිත කොටස දැක්වේ. සෙන්ටිමීටරවලින් එහි මාන රූපයේ දැක්වේ. එහි පරිමාව x^2h cm^3 යන්න 4500 cm^3 බව දී ඇත.

එහි පෘෂ්ඨ වර්ගඵලය S cm^2 යන්න $S = 2x^2 + 3xh$ මගින් දෙනු ලැබේ. S අවම වන්නේ $x = 15$ වන විට බව පෙන්වන්න.

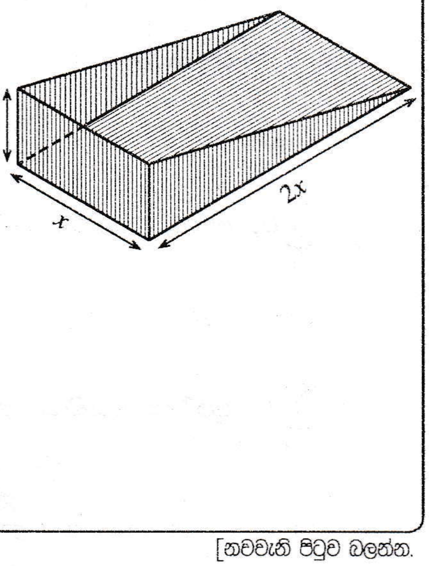

15. (*a*) සියලු $x \in \mathbb{R}$ සඳහා $x^3 + 13x - 16 = A(x^2+9)(x+1) + B(x^2+9) + 2(x+1)^2$

වන පරිදි A හා B නියත පවතින බව දී ඇත.

A හා B හි අගයන් සොයන්න.

ඒ නයින්, $\dfrac{x^3+13x-16}{(x+1)^2(x^2+9)}$ යන්න භින්න භාගවලින් ලියා දක්වා,

$\displaystyle\int \frac{x^3+13x-16}{(x+1)^2(x^2+9)}\,\mathrm{d}x$ සොයන්න.

(*b*) කොටස් වශයෙන් අනුකලනය භාවිතයෙන්, $\displaystyle\int_0^1 e^x \sin^2 \pi x\,\mathrm{d}x$ අගයන්න.

(*c*) a නියතයක් වන $\displaystyle\int_0^a f(x)\,\mathrm{d}x = \int_0^a f(a-x)\,\mathrm{d}x$ සූත්‍රය භාවිතයෙන්,

$\displaystyle\int_0^\pi x\cos^6 x\sin^3 x\,\mathrm{d}x = \frac{\pi}{2}\int_0^\pi \cos^6 x\sin^3 x\,\mathrm{d}x$ බව පෙන්වන්න.

ඒ නයින්, $\displaystyle\int_0^\pi x\cos^6 x\sin^3 x\,\mathrm{d}x = \frac{2\pi}{63}$ බව පෙන්වන්න.

Maths අපි.com

16. $A \equiv (1, 2)$ හා $B \equiv (3, 3)$ යැයි ගනිමු.

A හා B ලක්ෂ්‍ය හරහා යන l සරල රේඛාවේ සමීකරණය සොයන්න.

එක එකක් l සමග $\dfrac{\pi}{4}$ ක සුළු කෝණයක් සාදමින් A හරහා යන l_1 හා l_2 සරල රේඛාවල සමීකරණ සොයන්න.

l මත ඕනෑම ලක්ෂ්‍යයක ඛණ්ඩාංක $(1+2t, 2+t)$ ආකාරයෙන් ලිවිය හැකි බව පෙන්වන්න; මෙහි $t \in \mathbb{R}$ වේ.

l_1 හා l_2 යන දෙකම ස්පර්ශ කරන හා කේන්ද්‍රය l මත වූ මූලමනින්ම පළමුවන වෘත්ත පාදකයේ පිහිටන අරය $\dfrac{\sqrt{10}}{2}$ වන, C_1 වෘත්තයේ සමීකරණය $x^2 + y^2 - 6x - 6y + \dfrac{31}{2} = 0$ බව ද පෙන්වන්න.

විෂ්කම්භයක අන්ත A හා B වූ C_2 වෘත්තයේ සමීකරණය ලියා දක්වන්න.

C_1 හා C_2 වෘත්ත ප්‍රලම්බව ඡේදනය වේ දැයි නිර්ණය කරන්න.

17. (a) $\sin A, \cos A, \sin B$ හා $\cos B$ ඇසුරෙන් $\sin(A-B)$ ලියා දක්වන්න.

(i) $\sin(90^\circ - \theta) = \cos\theta$, හා

(ii) $2\sin 10^\circ = \cos 20^\circ - \sqrt{3}\,\sin 20^\circ$

බව **අපෝහනය** කරන්න.

(b) සුපුරුදු අංකනයෙන්, ABC ත්‍රිකෝණයක් සඳහා **සයින් නීතිය** ප්‍රකාශ කරන්න.

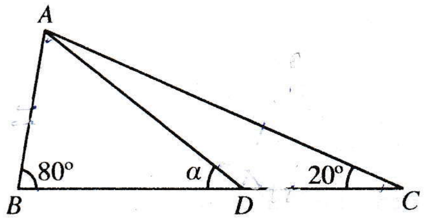

රූපයේ දක්වා ඇති ABC ත්‍රිකෝණයේ $A\hat{B}C = 80^\circ$ හා $A\hat{C}B = 20^\circ$ වේ. D ලක්ෂ්‍යය BC මත පිහිටා ඇත්තේ $AB = DC$ වන පරිදි ය. $A\hat{D}B = \alpha$ යැයි ගනිමු.

සුදුසු ත්‍රිකෝණ සඳහා **සයින් නීතිය** භාවිතයෙන්, $\sin 80^\circ \sin(\alpha - 20^\circ) = \sin 20^\circ \sin\alpha$ බව පෙන්වන්න.

$\sin 80^\circ = \cos 10^\circ$ වන්නේ ඇයිදැයි පැහැදිලි කර, **ඒ නයින්**, $\tan\alpha = \dfrac{\sin 20^\circ}{\cos 20^\circ - 2\sin 10^\circ}$ බව පෙන්වන්න.

ඉහත (a)(ii) හි ප්‍රතිඵලය භාවිතයෙන් $\alpha = 30^\circ$ බව **අපෝහනය** කරන්න.

(c) $\tan^{-1}(\cos^2 x) + \tan^{-1}(\sin x) = \dfrac{\pi}{4}$ සමීකරණය විසඳන්න.

***

Maths අපි.com